ortofon

accuracy in sound

Magnetiske Stereo Pick-uper
Magnetic Pick-up Cartridges
Magnetische Stereo Tonabnehmersysteme
Cellules Magnétiques Stéréo

VMS 10E MK II
Concorde STD
Concorde EC 10
FF 15 XE MK II
OM 10
OMP 10

Tekniske Data/	Technical Data/	Technische Daten/	Détails Techniques	VMS 10 E II	Concorde STD	Concorde EC 10	FF 15 XE II	OM 10	OMP 10
Udgangsspænding/	Output voltage/	Übertragungsfaktor/	Tension de sortie	5 mV	5 mV	5 mV	6.5 mV	4 mV	4 mV
Kanalbalance/	Channel balance/	Unterschied des übertragungsmasses/	Symétrie des canaux	2 dB	2 dB	2 dB	2 dB	2 dB	2 dB
Sporingsevne/	Tracking ability/	Abtastfähigkeit/	Lisibilité	65 µm	60 µm	50 µm	50 µm	70 µm	65 µm
Nåletryk/	Tracking force/	Auflagekraft/	Force d'appui	2 g	2 g	2 g	2 g	1.5 g	1.25 g
Frekvensgang/	Frequency response/	Übertragungsbereich/	Response en fréquences	20-20000 Hz	20-20000 Hz	20-20000 Hz	20-20000 Hz	20-22000 Hz	20-22000 Hz
Diamanttype/	Type of stylus/	Schiff des Diamanten/	Type de pointe	E	E	E	E	E	E

E = Elliptisk/Elliptical/Elliptisch/Elliptique.

Ortofon Manufacturing A/S
Mosedalvej 11B
DK-2500 Copenhagen-Valby
Denmark

Westergaard + Phillipson
4-83/5-800041-00

Vi beder dig venligst følge monteringsvejledningen og ønsker dig god fornøjelse med din nye Ortofon pick-up.

Montering (Fig. 1+2.)
1. Afmonter nåleenheden (A).
2. Monter ledningerne på terminalbenene. Følg farvekoden (B).
3. Fastskru pick-upen i huset og monter nåleenheden.
4. Tonearmen udbalanceres og nåletryk/antiskating indstilles.

Montering (Fig. 3+4.)
1. Monter pick-upen direkte i fatningen (C).
2. Aftag beskyttelseshætten (D).
3. Tonearmen udbalanceres og nåletryk/antiskating indstilles.

Er du i tvivl om, hvorledes pick-upen monteres, kontakt da din Ortofon forhandler.

Vedligeholdelse og udskiftning af nåleenhed
For at opretholde optimal lydgengivelse samt undgå skader på din pladesamling, anbefales det, at pick-upen med jævne mellemrum og mindst én gang om året bliver efterset hos din Ortofon forhandler. Såfremt nåleenheden er slidt eller beskadiget, udskift den kun med en Ortofon nåleenhed af samme type. Spiller du ca. en LP om dagen, anbefales det at udskifte nåleenheden efter ca. 25 mdr. 2 LP'er om dagen efter ca. 12 mdr. og ca. 3 LP'er om dagen efter ca. 9 mdr.

Husk, at fjerne støv fra diamantspidsen før og efter hver afspilning, ved hjælp af børste, som forsigtigt føres langs nålerøret mod diamantspidsen. Benyttes rensevæske, anbefales afmontering af pick-upen. Rens pick-upen ved at vende terminalbenene opad og nålerøret nedad. Derved sikres, at væsken ikke siver ind og beskadiger de indre dele.

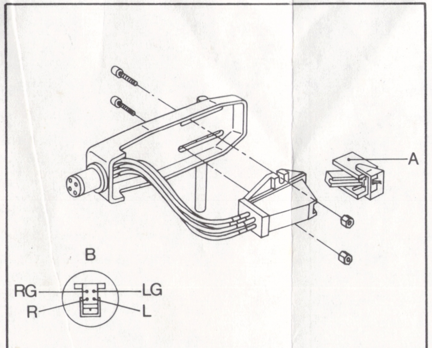

Fig. 1.

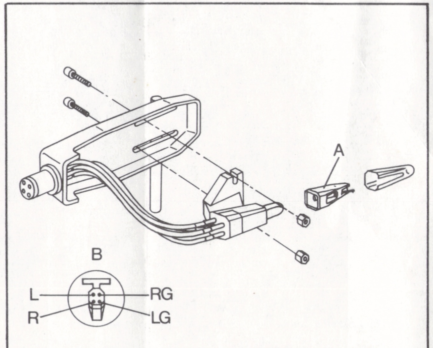

Fig. 2.

Nous vous prions de suivre soigneusement l'instruction de montage et nous vous souhaitons bien du plaisir avec votre nouvelle cellule Ortofon.

Montage (Fig. 1+2.)
1. Enlevez le groupe lecteur (A).
2. Fixez les conduits aux broches de conexion. Suivez le code couleurs (B).
3. Fixez la cellule dans la coquille avec des vis et remontez le groupe lecteur.
4. Balancez le bras acoustique et ajustez la force d'appui/anti-skating.

Montage (Fig. 3+4.)
1. Montez la cellule directement dans le douille (C).
2. Enlevez le capuchon protecteur (D).
3. Balancez le bras acoustique et ajustez la force d'appui/anti-skating.

Dans le doute, consultez votre détaillant Ortofon.

Maintenance et rechange du groupe lecteur
Pour maintenir une reproduction du son optimale et pour éviter dommage de votre collection de disques nous vous conseillons d'avoir contrôlé votre cellule par votre détaillant Ortofon avec des intervals reguliérs et au minimum une fois par an.

Si votre diamant demande un rechange à cause d'usure ou dommage, le rechangez seulement avec un groupe lecteur Ortofon du même type. Si vous jouez un LP par jour, nous vous conseillons de changer le groupe lecteur après approx. 25 mois, 2 LP par jour après approx. 12 mois et 3 LP par jour après approx. 9 mois.

N'oubliez pas d'enlever la poussière du diamant avant et après de jouer vos disques au moyen d'une petite brosse qui est soigneusement avancée le long du stylet contre la pointe de diamant. Si vous utilisez un liquid de nettoyage, nous vous conseillons de démonter la cellule. Avant le nettoyage, tournez la cellule avec les ergots en haut et le stylet en bas. De cette façon le liquid ne s'infiltre pas dans l'intérieur de la cellule.

Please read the following instructions carefully before mounting your new Ortofon cartridge.

Mounting (Fig. 1+2.)
1. Remove the stylus unit (A).
2. Following the colour code (B) mount the leads on the terminal pins.
3. Fasten the cartridge in the headshell and mount the stylus unit.
4. Balance the tonearm and set the tracking force/antiskating.

Mounting (Fig. 3+4.)
1. Plug the cartridge directly into the tonearm socket (C).
2. Remove the stylus guard (D).
3. Balance the tonearm and set the tracking force/antiskating.

If you are in doubt about how to mount your cartridge, please contact your Ortofon dealer.

Stylus Care
To maintain optimal sound reproduction and to prevent damage to your records, we recommend that your cartridge be inspected at regular intervals, and at least once a year, at your Ortofon dealer. In the case of stylus wear or damage, replace only with an Ortofon stylus unit of the same type. If you play, say, one LP record per day we recommend you replace the stylus unit after approximately 2 years. Two LP's per day and you should replace after one year, and if you play 3 LP records a day we recommend that you replace the stylus unit after approximately 9 months.

Remember to remove dust from the stylus tip before and after each playback using a suitable small brush, which should be guided carefully along the cantilever in the direction of the stylus tip. If you use

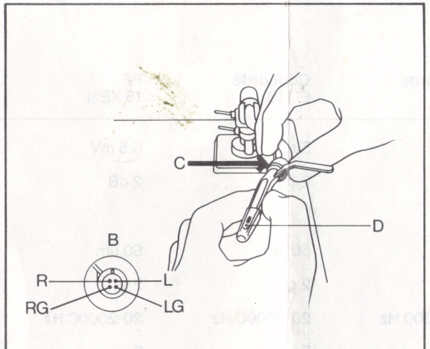

Fig. 3.

a fluid cleaner, we recommend that you first remove the cartridge from the tonearm. Clean with the cartridge's terminal pins facing upwards and cantilever downwards, thus preventing fluid from seeping into the body and damaging the internal components.

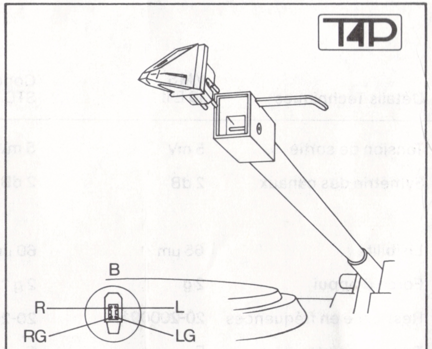

Fig. 4.

Wir bitten Sie freundlichst der Montierungsanleitung zu folgen und wünschen Ihnen viel Vergnügen mit Ihrem neuen Ortofon Tonabnehmersystem.

Montieren (Fig. 1+2.)
1. Montieren Sie die Nadeleinheit ab (A).
2. Montieren Sie die Leitungen an den Terminalbeinen. Folgen Sie dem Farbenkode (B).
3. Schrauben Sie den Tonabnehmer im Gehäuse fest und montieren Sie die Nadeleinheit.
4. Jetzt den Tonarm ausbalancieren und Auflagekraft/Antiskating einstellen.

Montieren (Fig. 3+4.)
1. Montieren Sie den Tonabnehmer direkt in die Fassung (C).
2. Die Schutzhaube abnehmen (D).
3. Jetzt den Tonarm ausbalancieren und Auflagekraft/Antiskating einstellen.

Sind Sie im Zweifel mit Hinblick auf das Montieren des Tonabnehmers, dann wenden Sie sich an Ihren Ortofon Händler.

Pflege und Austausch der Nadeleinheit
Um eine optimale Musikwiedergabe zu gewährleisten, und um Schäden an Ihrer Plattensammlung zu entgehen, empfehlen wir den Tonabnehmer in regelmässigen Abständen, jedoch mindestens einmal pro Jahr, bei Ihrem Ortofon Händler untersuchen zu lassen.

Falls die Nadeleinheit verschlissen oder beschädigt ist, bitte tauschen Sie diese nur mit einer Ortofon Nadeleinheit des gleichen Typs aus. Spielen Sie za. eine LP pro Tag, empfehlen wir die Nadeleinheit nach za. 25 Monaten auszutauschen. Zwei LP am Tag nach za. 12 Monaten und za. drei LP am Tag nach za. 9 Monaten.

Vergessen Sie nicht den Staub von der Diamantspitze vor und nach jedem Abspielen mit einer kleinen Bürste zu entfernen, die vorsichtig am Nadelrohr entlang in Richtung Diamantspitze geführt wird. Benutzen Sie ein Reinigungsfluidum, empfehlen wir den Tonabnehmer abzumontieren. Reinigen Sie den Tonabnehmer mit den Terminalbeinen aufwärts und dem Nadelrohr nach unten. Dadurch sichern Sie, daß das Fluidum nicht in das System sickert und die inneren Teile beschädigt.